QD DESUMIDIFICADOR - TECIDOS

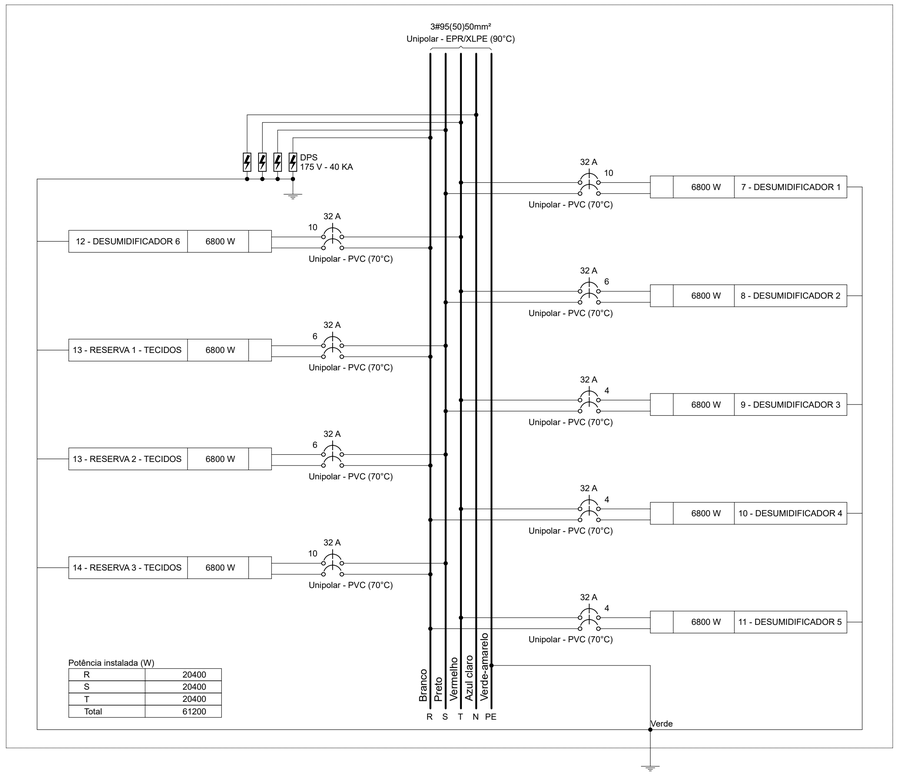

Potência instalada (W)

R	20400
S	20400
T	20400
Total	61200

QD - CORTINA DE AR - TECIDOS

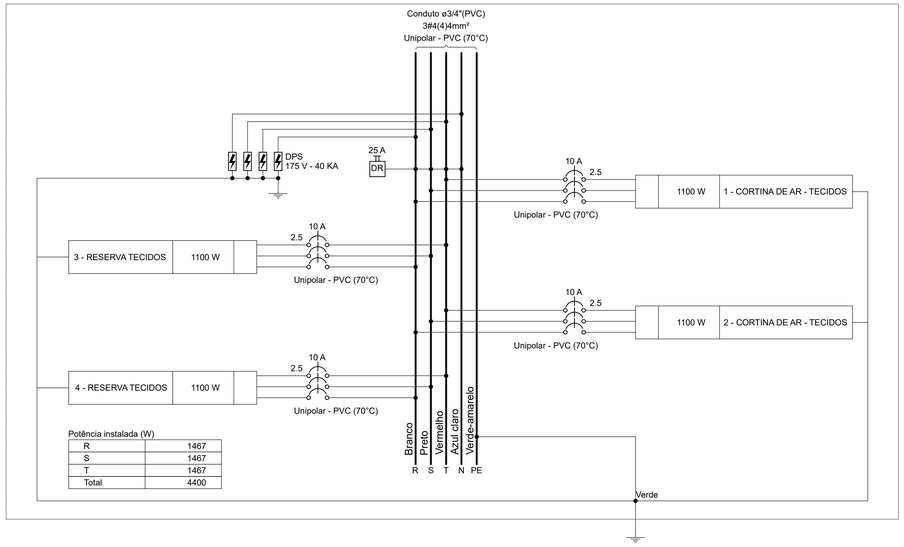

Potência instalada (W)

R	1467
S	1467
T	1467
Total	4400

QD - CORTINA DE AR - TECIDOS

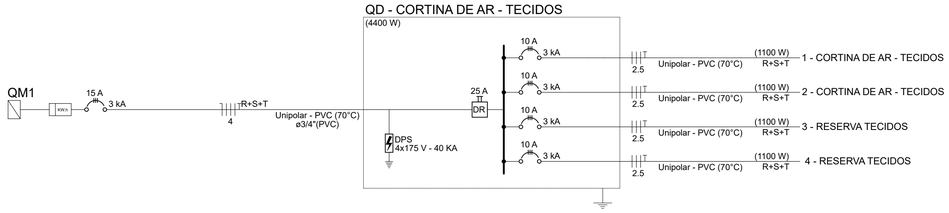

Quadro de Demanda (QD - CORTINA DE AR - TECIDOS) - Pavimento

Tipo de carga	Potência instalada (kVA)	Fator de demanda (%)	Demanda (kVA)
Motores	4.08	75.00	3.06
Uso Específico	2.20	100.00	2.20
		TOTAL	5.26

Quadro de Cargas (QD - CORTINA DE AR - TECIDOS) - Pavimento

Circuito	Esquema	Método de inst.	Tensão (V)	Tomadas (W) 1100	Pot. total. (VA)	Pot. total. (W)	Fases	Pot. - R (W)	Pot. - S (W)	Pot. - T (W)	FCT	FCA	In' (A)	Ip (A)	Seção (mm²)	Ic (A)	Icc (kA)	Disj (A)	dV parc (%)	dV total (%)
1 - CORTINA DE AR - TECIDOS	3F+T	B1	220 V	1	2041	1100	R+S+T	367	367	367	1.00	0.80	6.7	5.4	2.5	21.0	3	10	0.11	0.27
2 - CORTINA DE AR - TECIDOS	3F+T	B1	220 V	1	2041	1100	R+S+T	367	367	367	1.00	0.80	6.7	5.4	2.5	21.0	3	10	0.16	0.31
3 - RESERVA TECIDOS	3F+T	B1	220 V		1100	1100	R+S+T	367	367	367	1.00	1.00	2.9	2.9	2.5	21.0	3	10	0.00	0.00
4 - RESERVA TECIDOS	3F+T	B1	220 V		1100	1100	R+S+T	367	367	367	1.00	1.00	2.9	2.9	2.5	21.0	3	10	0.00	0.00
TOTAL				2	6282	4400	R+S+T	1467	1467	1467										

QD DESUMIDIFICADOR - TECIDOS

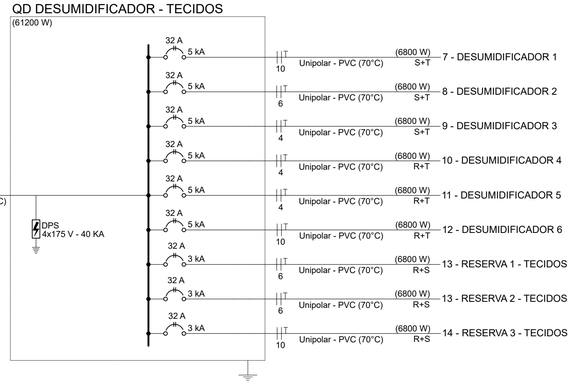

Quadro de Demanda (QD DESUMIDIFICADOR - TECIDOS) -

Tipo de carga	Potência instalada (kVA)	Fator de demanda (%)	Demanda (kVA)
Uso Específico	61.20	100.00	61.20
		TOTAL	61.20

Quadro de Cargas (QD DESUMIDIFICADOR - TECIDOS)

Circuito	Esquema	Método de inst.	Tensão (V)	Tomadas (W) 6800	Pot. total. (VA)	Pot. total. (W)	Fases	Pot. - R (W)	Pot. - S (W)	Pot. - T (W)	FCT	FCA	In' (A)	Ip (A)	Seção (mm²)	Ic (A)	Icc (kA)	Disj (A)	dV parc (%)	dV total (%)
7 - DESUMIDIFICADOR 1	F+F+T	B1	220 V	1	6800	6800	S+T		3400	3400	1.00	1.00	30.9	30.9	10	57.0	5	32	2.72	2.86
8 - DESUMIDIFICADOR 2	F+F+T	B1	220 V	1	6800	6800	S+T		3400	3400	1.00	1.00	30.9	30.9	6	41.0	5	32	3.28	3.42
9 - DESUMIDIFICADOR 3	F+F+T	B1	220 V	1	6800	6800	S+T		3400	3400	1.00	1.00	30.9	30.9	4	32.0	5	32	3.05	3.19
10 - DESUMIDIFICADOR 4	F+F+T	B1	220 V	1	6800	6800	R+T	3400		3400	1.00	1.00	30.9	30.9	4	32.0	5	32	1.59	1.73
11 - DESUMIDIFICADOR 5	F+F+T	B1	220 V	1	6800	6800	R+T	3400		3400	1.00	1.00	30.9	30.9	4	32.0	5	32	3.84	3.98
12 - DESUMIDIFICADOR 6	F+F+T	B1	220 V	1	6800	6800	R+T	3400		3400	1.00	1.00	30.9	30.9	10	57.0	5	32	2.49	2.64
13 - RESERVA 1 - TECIDOS	F+F+T	B1	220 V		6800	6800	R+S	3400	3400		1.00	1.00	30.9	30.9	6	41.0	3	32	0.00	0.00
13 - RESERVA 2 - TECIDOS	F+F+T	B1	220 V		6800	6800	R+S	3400	3400		1.00	1.00	30.9	30.9	6	41.0	3	32	0.00	0.00
14 - RESERVA 3 - TECIDOS	F+F+T	B1	220 V		6800	6800	R+S	3400	3400		1.00	1.00	30.9	30.9	10	57.0	3	32	0.00	0.00
TOTAL				6	61200	61200	R+S+T	20400	20400	20400										

NOTA:

Os Circuitos SELF C 1.1 , MOD VENT 1.1 , COND 1.1 deverão ser ligados no mesmo circuito conforme orientação do fabricante, com isso teremos um disjuntor de 63A para este circuito e para conduzir a corrente necessária, utilizar cabo 16 mm². Conforme orientação do fabricante.

NOTA:

Os Circuitos SELF C 2.1 , MOD VENT 2.1 , COND 2.1 deverão ser ligados no mesmo circuito conforme orientação do fabricante, com isso teremos um disjuntor de 63A para este circuito e para conduzir a corrente necessária, utilizar cabo 16 mm². Conforme orientação do fabricante.

LEGENDA:
SELF C = Self Conteined
MOD VENT = Módulo Ventilador
COND = Condensadora

Tabela

Cor	Espessura
01	0,05
02	0,13
03	0,13
04	0,13
05	0,13
06	0,13
07	0,13
08	0,10
09	0,05

REV.	DATA	TIPO	POR	DESCRIÇÃO DAS REVISÕES
EMISSÃO				

EMISSÕES

TIPO DE EMISSÃO: (A) PRELIMINAR (B) PARA APROVAÇÃO (C) PARA INF. E USO (D) PARA COTAÇÃO (E) PARA COMPRA (F) CONFORME COMPRADO (G) PARA CONSTRUÇÃO (H) CONFORME CONSTRUÍDO (J) CANCELADO

WHF
Projetos, Consultoria e Assessoria Ltda.
Rua Dionísio Soares, 189 c/01 – São Gonçalo – RJ –
CEP: 24460-540 Email: contato@whfprojetos.com.br
Tel.: (21) 2713-4193

CLIENTE: DIRETORIA DE ABASTECIMENTO DA MARINHA – DAbM
BASE DE ABASTECIMENTO DA MARINHA NO RIO DE JANEIRO
BAMRJ

DAbM/BAMRJ

ENDEREÇO: Avenida Brasil, Nº 10.500
Penha – Rio de Janeiro – RJ

PROJETO: DEPÓSITO DE FARDAMENTO DA MARINHA NO RIO DE JANEIRO
PROJETO DE ELETRICIDADAE PARA CLIMATIZAÇÃO DE PAIÓIS

PAVIMENTO: Térreo

DESENHO: Diagrama Unifilar
Diagrama multifilar
Quadro de cargas

TÍTULO: Proj Elétrica – paiol de tecidos

RESPONSÁVEL: Carlos Gonçalves de Barros Jr
Carlos Gonçalves de Barros Jr
CREA-RJ: 2019114703
E-mail: engcarlosgoncalves00@gmail.com

ESCALA: Indefinida

NÚMERO: DepFMRJ 03/03

DATA: 20/Maio/2023

ART Nº: 2020230124102

FORMATO A1 841 x 594